FUJIFILM

BL00004923-100

FUJINON LENS

XF80mmF2.8 R LM OIS WR Macro

OWNER'S MANUAL

日本語
ENGLISH
FRANÇAIS
DEUTSCH
ESPAÑOL
NEDERLANDS
SVENSKA
NORSK
SUOMI
РУССКИЙ
ITALIANO
DANSK
POLSKI
中文简
中文繁體
한글
عربي

Przed rozpoczęciem użytkowania koniecznie przeczytaj poniższe uwagi

Uwagi dotyczące bezpieczeństwa

Dziękujemy za zakup tego produktu. Aby przeprowadzić naprawę, kontrolę lub testy wewnętrzne, proszę skontaktować się ze sprzedawcą firmy FUJIFILM.

- Dopilnuj, aby obiektyw był użytkowany poprawnie. Przed rozpoczęciem użytkowania przeczytaj uważnie niniejsze uwagi dotyczące bezpieczeństwa oraz *Podręcznik użytkownika* aparatu.
- Po przeczytaniu niniejszych uwag dotyczących bezpieczeństwa przechowuj je w bezpiecznym miejscu.

Informacje o symbolach

Przedstawione poniżej oznaczenia są używane w niniejszym dokumencie do wskazania stopnia obrażeń lub uszkodzeń, które mogą wynikać ze zignorowania towarzyszących im informacji i niepoprawnego użycia urządzenia.

OSTRZEŻENIE	Oznaczenie wskazuje prawdopodobieństwo wystąpienia śmierci lub poważnych obrażeń w przypadku zignorowania informacji.
PRZESTROGA	Oznaczenie wskazuje prawdopodobieństwo wystąpienia obrażeń ciała lub uszkodzenia mienia w przypadku zignorowania informacji.

Przedstawione poniżej oznaczenia są używane do wskazania rodzaju instrukcji, których należy przestrzegać.

	Trójkątne oznaczenia informują o konieczności zwrócenia uwagi na daną informację („Ważne”).
	Okrągłe oznaczenia z przekreśleniem informują o zakazie wykonywania danej czynności („Zabronione”).
	Wypełnione koła ze znakiem wykrzyknika informują o konieczności wykonania danej czynności („Wymagane”).

OSTRZEŻENIE

Nie wolno używać w łazience lub pod prysznicem	***Nie zanurzać w wodzie i chronić przed wodą.*** Nieprzestrzeganie tego środka ostrożności może wywołać pożar lub spowodować porażenie prądem.

OSTRZEŻENIE	
Nie wolno demontować	***Nie wolno demontować urządzenia (nie otwierać obudowy).*** Nieprzestrzeganie tego zalecenia może prowadzić do wybuchu pożaru, porażenia prądem lub uszkodzenia ciała spowodowanych nieprawidłowym działaniem produktu.
Nie dotykać części wewnętrznych	***W przypadku, gdy obudowa pęknie, na przykład w wyniku upadku, nie dotykać odkrytych części.*** Nieprzestrzeganie tego zalecenia może prowadzić do porażenia prądem lub uszkodzenia ciała spowodowanych dotknięciem uszkodzonych części. Natychmiast wyjąć akumulator z aparatu, zachowując ostrożność w celu uniknięcia porażenia prądem lub zranienia, a następnie zanieść produkt do miejsca zakupu po poradę.
	Nie stawiać na niestabilnych powierzchniach. Produkt może spaść i spowodować obrażenia ciała.
	Nie patrzeć na słońce przez obiektyw ani przez wizjery aparatu. Nieprzestrzeganie tego zalecenia może spowodować trwałe uszkodzenie wzroku.

PRZESTROGA	
	Nie używać ani nie przechowywać w miejscach narażonych na działanie pary lub dymu, ani w miejscach bardzo wilgotnych lub skrajnie zapylonych. Nieprzestrzeganie tego środka ostrożności może wywołać pożar lub spowodować porażenie prądem.
	Nie pozostawiać w miejscach narażonych na bezpośrednie działanie promieni słonecznych lub bardzo wysokiej temperatury, np. w zamkniętym pojeździe w słoneczny dzień. Nieprzestrzeganie tego środka ostrożności może wywołać pożar.
	Przechowywać w miejscu niedostępnym dla dzieci. Urządzenie może spowodować obrażenia, gdy znajdzie się w rękach dziecka.
	Nie dotykać mokrymi rękami. Nieprzestrzeganie tego środka ostrożności może spowodować porażenie prądem.
	Podczas fotografowania pod słońce nie umieszczać słońca w kadrze. Światło słoneczne zogniskowane w aparacie, gdy słońce znajduje się w kadrze lub w pobliżu kadru, może spowodować pożar lub poparzenia.
	Kiedy produkt nie jest używany, należy założyć pokrywki obiektywu na miejsce i przechowywać obiektyw w miejscu chronionym przed bezpośrednim nasłonecznieniem. Światło słoneczne zogniskowane przez obiektyw może wywołać pożar lub spowodować poparzenia.

PRZESTROGA	
	Nie przenosić aparatu ani obiektywu przymocowanych do statywu. Produkt może spaść lub w coś uderzyć, powodując obrażenia ciała.

Utylizacja zużytych urządzeń elektrycznych i elektronicznych w gospodarstwach domowych

W Unii Europejskiej, Norwegii, Islandii i Liechtensteinie: Ten symbol umieszczony na produkcie lub w instrukcji obsługi i gwarancji oraz/lub na opakowaniu oznacza, że tego produktu nie należy traktować jak zwykłego odpadu z gospodarstw domowych. Należy go natomiast oddać do odpowiedniego punktu zbiórki i recyklingu urządzeń elektrycznych i elektronicznych.

Dzięki właściwej utylizacji tego produktu pomagasz uniknąć potencjalnie negatywnych skutków dla środowiska i zdrowia ludzi, na które mogłoby mieć wpływ nieodpowiednie pozbycie się tego produktu.

Recykling materiałów pomaga oszczędzać zasoby naturalne. Aby uzyskać bardziej szczegółowe informacje na temat recyklingu tego produktu, skontaktuj się lokalnym urzędem miasta, firmą odpowiadającą za wywóz odpadów lub miejscem sprzedaży produktu.

W krajach poza Unią Europejską, Norwegią, Islandią i Liechtensteinem: Jeśli chcesz pozbyć się tego produktu wraz z bateriami lub akumulatorami, skontaktuj się z lokalnymi władzami i zapytaj o właściwy sposób utylizacji.

Przed rozpoczęciem użytkowania tego produktu

Niektóre funkcje obiektywu nie są dostępne w przypadku starszych wersji oprogramowania sprzętowego aparatu. Pamiętaj, aby zaktualizować oprogramowanie sprzętowe aparatu do najnowszych wersji. Wskazówki jak sprawdzić wersję oprogramowania aparatu oraz jak uaktualnić oprogramowanie aparatu znajdują się na następującej stronie internetowej:

http://www.fujifilm.com/support/digital_cameras/software/#firmware

Jeśli nie masz dostępu do komputera, pomoc można uzyskać u lokalnego dystrybutora, którego znajdziesz na liście znajdującej się w materiale „Ogólnoświatowa sieć FUJIFILM", dołączonym do aparatu.

Pielęgnacja produktu

- Podczas korzystania z osłony przeciwsłonecznej nie podnoś aparatu ani go nie trzymaj, chwytając tylko za osłonę.
- Utrzymuj styki sygnałowe obiektywu w czystości.
- Użyj gruszki, aby usunąć kurz i kłaczki ze szklanych powierzchni obiektywu lub filtra. Aby usunąć plamy i odciski palców, nanieś niewielką ilość płynu do czyszczenia obiektywów na miękką i czystą bawełnianą ściereczkę lub ściereczkę do czyszczenia obiektywów i czyść obiektyw od środka na zewnątrz ruchem kolistym, uważając, by nie pozostawić rozmazanych smug i nie dotykać szkła palcami.
- Do czyszczenia obiektywu nigdy nie używaj rozpuszczalników organicznych, takich jak rozcieńczalnik do farb lub benzen.
- Kiedy obiektyw nie jest używany, zakładaj przednią i tylną pokrywkę obiektywu.
- Przechowuj obiektyw i filtr w chłodnym i suchym miejscu, aby zapobiec powstawaniu pleśni i rdzy. Nie przechowuj produktu w miejscu narażonym na bezpośrednie działanie promieni słonecznych ani razem z środkami przeciw molom zawierającymi naftę lub kamforę.
- Chroń obiektyw przed wilgocią. Rdzewienie może spowodować nieodwracalne uszkodzenia. Zetrzyj krople deszczu i wody.
- Pozostawienie obiektywu w bardzo gorącym miejscu może spowodować jego uszkodzenie lub odkształcenie.

Części obiektywu

XF80mmF2.8 R LM OIS WR Macro

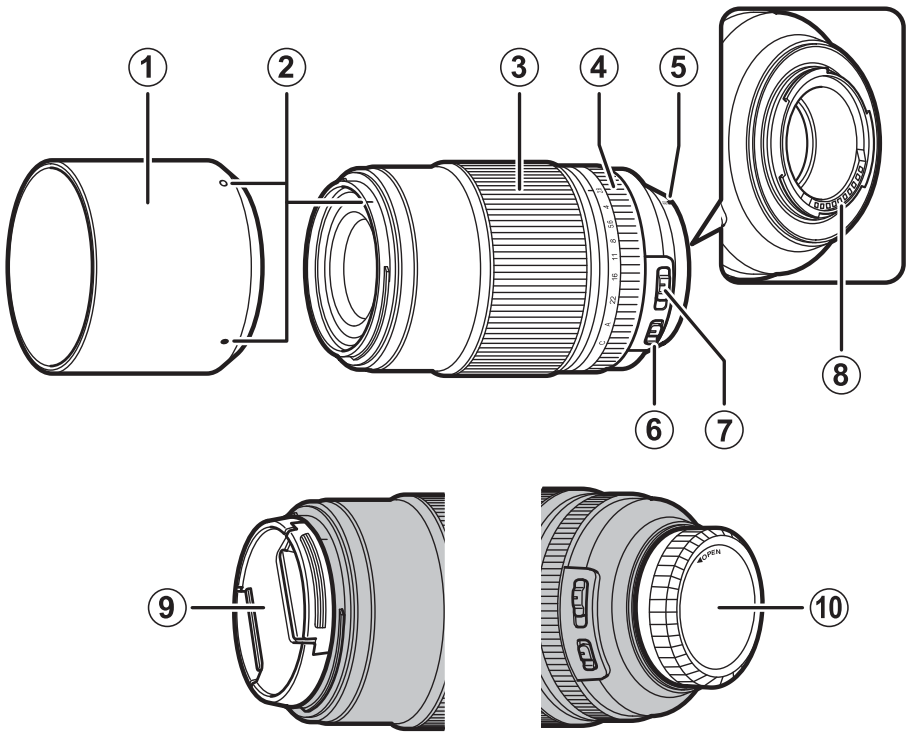

1. *Osłona przeciwsłoneczna*
2. *Znaczniki mocowania*
3. *Pierścień regulacji ostrości*
4. *Pierścień regulacji przysłony*
5. *Znaczniki mocowania (ogniskowa)*
6. *Przełącznik O.I.S.*
7. *Wybierak zakresu ostrości*
8. *Styki sygnałowe obiektywu*
9. *Przednia pokrywka obiektywu*
10. *Tylna pokrywka obiektywu*

⚠ Mocowanie obiektywu posiada gumowy pierścień zabezpieczający obiektyw przed kurzem i wodą. Pierścień może zostać odpłatnie wymieniony w każdym centrum serwisowym FUJIFILM.

Dołączone akcesoria

- Przednia pokrywka obiektywu
- Tylna pokrywka obiektywu
- Osłona przeciwsłoneczna obiektywu
- Kawałek materiału do owijania obiektywu

Podłączanie obiektywu

Informacje na temat podłączania i odłączania obiektywów znajdują się w podręczniku użytkownika aparatu.

Zdejmowanie pokrywek

Zdejmij pokrywki zgodnie z ilustracją.

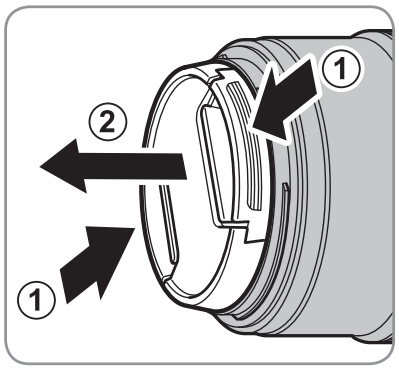

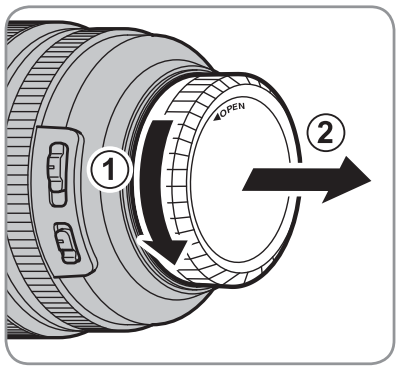

Podłączanie osłony przeciwsłonecznej

Po zamocowaniu, osłony przeciwsłoneczne redukują blask światła oraz chronią przednią część obiektywu.

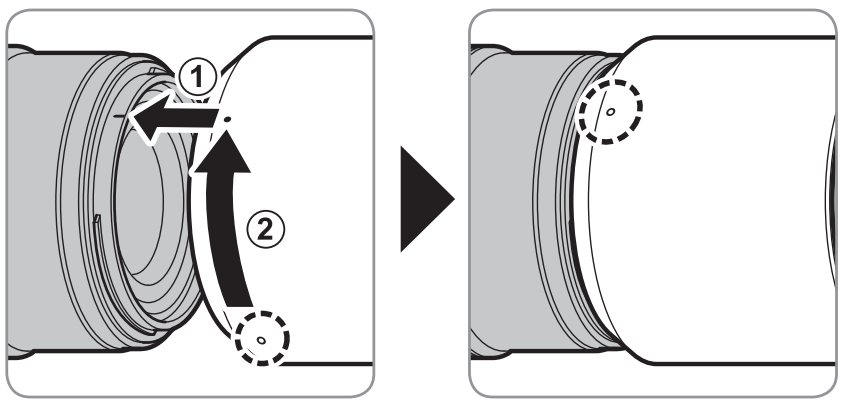

Wybierak zakresu ostrości

Wybierz zakres ostrości dla autofokusa: **FULL** (0,25 m–∞) albo, w celu szybszego ustawienia ostrości, **0.5 m–∞** lub **0.25–0.5 m**.

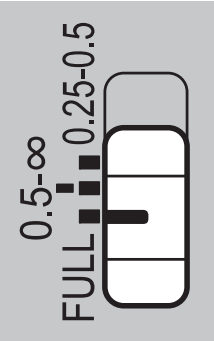

ⓘ Przy minimalnej odległości ogniskowania 25 cm, odległość robocza (odległość między obiektem a przednim elementem obiektywu) wynosi 11 cm.

Optyczna stabilizacja obrazu (ang. Optical Image Stabilization - OIS)

Aby użyć optycznej stabilizacji obrazu, przesuń przełącznik O.I.S. na **ON**.

ⓘ Wysokie współczynniki odwzorowania używane w makrofotografii zwiększają skutki drgania aparatu. Chociaż obiektyw kompensuje ruch przesuwania (pionowy i na boki), a tym samym pomaga zmniejszyć rozmycie podczas fotografowania makro, należy zachować ostrożność, ponieważ stabilizacja obrazu będzie mniej efektywna niż przy dłuższych ogniskowych.

ⓘ Mała głębia ostrości powiązana z makrofotografią zwiększa ryzyko nieostrych zdjęć, jeśli odległość od obiektu ulegnie zmianie w wyniku drgania aparatu. Podczas fotografowania przy krótkich odległościach roboczych zalecamy ustawienie ostrości przy użyciu AF-C i stabilne trzymanie aparatu.

Pierścień przysłony

Obracaj pierścieniem przysłony obiektywu, aby wybrać wartość przysłony (liczbę f).

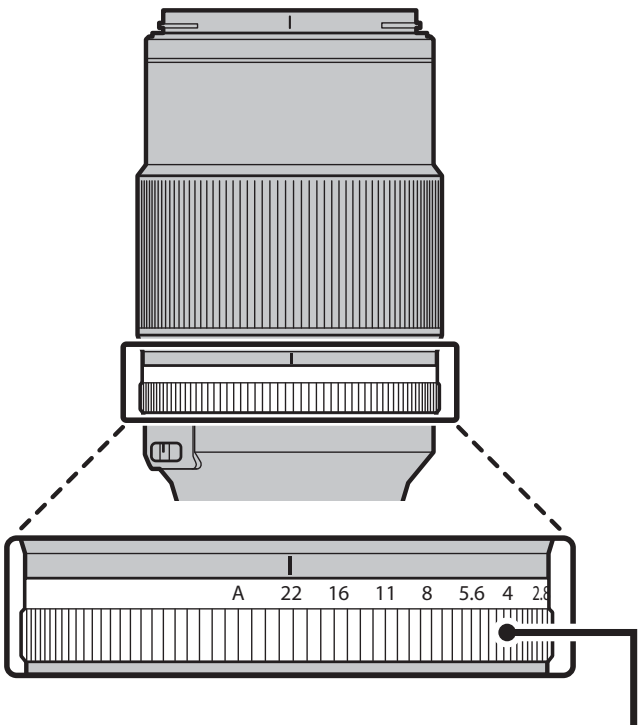

Pierścień przysłony

Ręczny dobór ekspozycji

Przysłona wskazywana na aparacie i obiektywie jest ustawiona dla obiektu w nieskończoności. Podczas gdy w zakresach innych niż makro nie ma to wpływu na ekspozycję, to w makrofotografii faktyczna przysłona spowalnia wraz ze zmniejszaniem się odległości od obiektu. Podczas ustawiania ekspozycji ręcznie, należy dodać następujący współczynnik ekspozycji do wartości podanej przez światłomierz.

Współczynnik odwzorowania	1:5	1:3	1:2	1:1,5	1:1
Odległość ustawiania ostrości (m)	0,54	0,38	0,31	0,28	0,25
Skuteczna wielkość przysłony	3,1	3,2	3,4	3,6	4,0
Współczynnik ekspozycji (EV)	+1/3		+2/3		+1

Dane techniczne

Typ	**XF80mmF2.8 R LM OIS WR Macro**
Budowa obiektywu	16 soczewek w 12 grupach (zawiera 1 soczewki asferyczne, 3 soczewkę o bardzo niskiej dyspersji (ED) i 1 soczewkę o super niskiej dyspersji (Super ED))
Ogniskowa (odpowiednik formatu małoobrazkowego - 35 mm)	f=80 mm (122 mm)
Kąt widzenia	20,1°
Maksymalna przysłona	f/2.8
Minimalna przysłona	f/22
Regulacja przysłony	
Liczba listków	9 (zaokrąglony otwór przysłony)
Rozmiar działki	⅓ EV (19 działek)
Zakres ostrości (mierzony od płaszczyzny ogniskowej)	25 cm – ∞
Maksymalne powiększenie	1×
Wymiary zewnętrzne: Średnica × Długość* (ok.) * odległość od kołnierza mocowania obiektywu	⌀80 × 130 mm
Ciężar* (ok.) * bez pokrywek i osłon	750 g
Średnica filtra	⌀62 mm

① Wprowadzanie ulepszeń może prowadzić do występowania niezapowiedzianych zmian danych technicznych i wyglądu.

① Ze względu na budowę obiektywu, „Wskaźnik odległości" wyświetlany przez aparat może w niektórych przypadkach różnić się od rzeczywistej odległości ogniskowania. „Wskaźnika odległości" należy używać tylko jako wskaźnik orientacyjny.

◆ Ten obiektyw używa liniowych silników, aby zagwarantować szybkie i dokładne automatyczne ustawianie ostrości, przy jednoczesnym zachowaniu najwyższej jakości obrazu. Podczas wyłączania aparatu, odłączania obiektywu od korpusu aparatu lub włączania funkcji odtwarzania, słyszalny może być dźwięk i odczuwalne lekkie drganie z powodu rozłączania magnesów silników liniowych. Jest to całkowicie normalne zjawisko, które nie ma negatywnego wpływu na jakość obrazu ani na działanie obiektywu.